LIGNE
ACIER
INOX

ComInTec®
Safety in Power Transmission

- **Indiqués pour l'industrie alimentaire, chimique et pharmaceutique**
- **Applications extérieures**
- **Totale protection contre la corrosion**
- **Personnalisation pour le type d'application**
- **Qualité de la fabrication italienne avec 2 ans de garantie**

ACCOUPLEMENT FLEXIBLES
ACCOUPLEMENTS DE SÉCURITÉ

INOX

ACCOUPLEMENTS DE SÉCURITÉ - LIMITEURS DE COUPLE

DF-SS

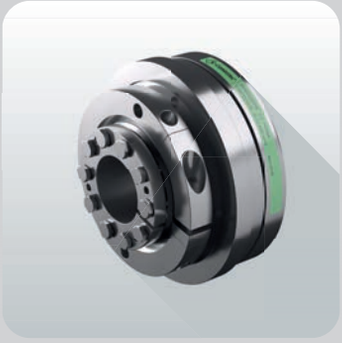

DSS/SG/N-SS

DF - SS
Limiteur de couple à friction en acier inoxydable

- Indiqués pour applications EXTÉRIEURES
- Modèle coulissant
- Acier inoxydable entièrement usiné
- Découplage silencieux et sans vibrations
- Réglage facile du couple

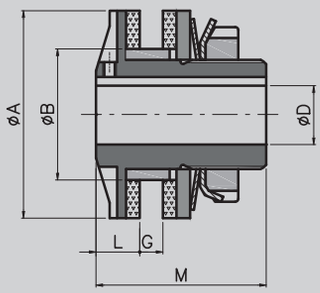

	Taille	COUPLE [Nm]	A	B H7	D H7 max	G max	L	M
	00.25	1-15	25	14	8	3	5	26
	00.38	1-25	38	24	12	5	8	33
	0.50	2-65	50	36	20	6	10	35
	1.70	6-150	70	45	24	10	15	55
	2.90	13-350	90	60	36	12	16	60
	3.115	65-700	115	72	44	16	18	70
▲	4.140	140-900	140	85	52	19	20	80
▲	5.170	160-1800	170	98	60	22	22,5	95

Ressort et vis à traitement haute résistance à la corrosion
▲ Sur demande

DSS/SG/N - SS
Limiteur de couple sans jeu négatif, en acier inoxydable

- Indiqués pour l'industrie PHARMACEUTIQUE et ALIMENTAIRE
- Modèle à billes avec découplage instantané et précis
- Acier inoxydable avec traitements thermiques appropriés
- Compact sans jeu torsionnel
- Absence d'entretien

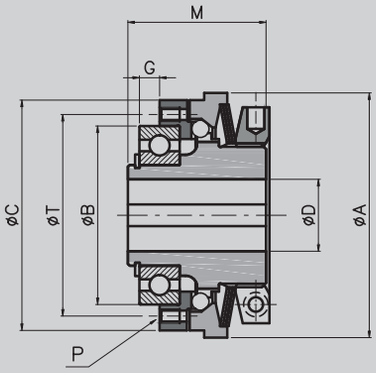

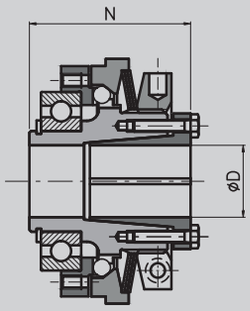

	Taille	COUPLE [Nm]	A	B H7	C	D H7 max	G	P	M	N	T
	00.40	0,8-4.5	44	30	40	12	2	6xM3	24	28,5	35
	00.47	2-15	50	37	47	17	2	6xM3	29	34,5	42
	0.63	5-37	70	42	65	20	4	6xM5	40	47	48
	1.80	9-75	85	62	80	25	7	6xM5	48	56	70
	2.96	20-150	100	75	96	35	9	6xM6	59	67	89
▲	3.116	35-310	115	90	115	42	8	6xM8	64	73	105
▲	4.138	75-540	135	100	138	50	6,5	6xM10	75	86	125

Ressort et vis à traitement haute résistance à la corrosion
▲ Sur demande

Exemple d'application limiteur de couple avec accouplement

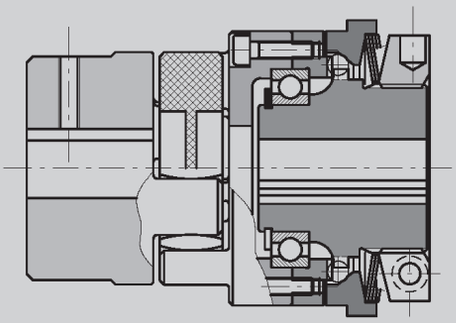

▲ Sur demande

ACCOUPLEMENT FLEXIBLES

GAS-SS

GTR-SS

GRI-SS

GAS - SS
Accouplement en étoile en acier inoxydable

- Version std. (GAS-SS) ou à haute rigidité en torsion (GAS/SG-SS)
- Compact et facile à installer
- Acier inoxydable entièrement usiné
- Divers types d'éléments flexibles
- Diverses solutions de blocage (gorge, pince, etc.)

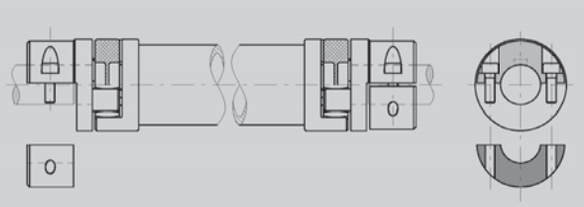

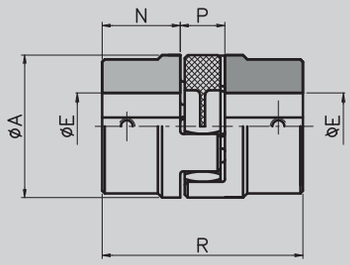

▲ Sur demande: entretoise inox GAS/SG/DBSE-SS

	Taille	COUPLE [Nm]	A	E H7 max	N	P	R
▲	04	2/4	14	7	7	8	22
▲	03	5/10	20	9	10	10	30
	01	12,5/25	30	16	11,5	12	35
	00	17/34	40	25	25	16	66
	0	60/120	55	35	30	18	78
	1	160/320	65	40	35	20	90
	2	325/650	80	48	45	24	114
	3	450/900	95	55	50	26	126
	4	525/1050	105	62	56	28	140
▲	5	685/1370	120	74	65	30	160
▲	6	900/1800	135	80	75	35	185

Couple pour étoile 98 Sh-A
▲ Sur demande

GTR - SS
Accouplement rigide en torsion en acier inoxydable

- Version avec boîte à clapets simple
- Absence d'entretien
- Acier inoxydable entièrement usiné
- Rigidité en torsion maximale
- Diverses solutions de blocage (gorge, pince, etc.)

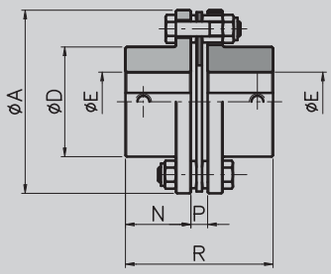

	Taille	COUPLE [Nm] (1)	COUPLE [Nm] (2)	A	D	E H7 max	N	R
	0	60/120	40/80	78	45	30	29	65,5
	1	100/200	70/140	80	45	30	36	80
	2	150/300	105/210	92	53	35	42	92
	3	300/600	215/430	112	64	42	46	102
	4	700/1400	500/1000	136	76	50	56	124
▲	5	1100/2200	800/1600	162	92	60	66	145
▲	6	1700/3400	1200/2400	182	112	74	80	174
▲	7	2600/5200	1850/3700	206	128	85	92	199
▲	8	4000/8000	2850/5700	226	133	88	100	222
▲	9	7000/14000	5000/10000	252	155	102	110	245
▲	10	10000/20000	7000/14000	296	170	110	120	272

(1) vis et boulons à traitement haute résistance à la corrosion
(2) vis et boulons en acier INOX
▲ Sur demande

GRI - SS
Accouplement rigide en torsion en acier inoxydable

- Version à moyeu de serrage en 1 partie ou démontable en 2 parties
- Absence d'entretien
- Acier inoxydable entièrement usiné
- Extrême rigidité en torsion
- ersonnalisations d'après dessin

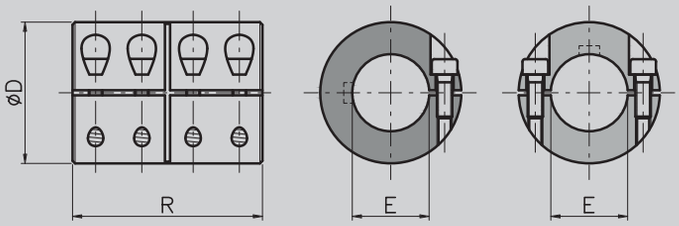

	Taille	D	E H8 max	R	Couple Transmissible [Nm] Fixation type B	Couple Transmissible [Nm] Fixation type C
	10	32	10	45	46	36
	15	40	15	50	100	90
	20	45	20	65	180	165
	25	50	25	70	210	205
	30	55	30	75	250	245
	35	65	35	85	560	530
▲	40	70	40	90	620	610
▲	45	80	45	100	690	685
▲	50	90	50	110	1000	950

▲ Sur demande

COMPOSANTS D'ASSEMBLAGE

CFU - CFB
Collier d'arrêt unifié
Collier d'arrêt avec butée

CFBR - CFBR-2
Collier d'arrêt à blocage radial

- Acier inoxydable 304 ou 303
- Entièrement usinés avec finition de surface précises
- Adaptation et étanchéité parfaites sur les arbres
- Tolérance H8 sur alésages finis à rugosité réduite
- Personnalisation d'après dessin

CFU					CFB							CFBR						CFBR-2			
Taille	A	B	C	D	Taille	A	B	C	D	L	M	Taille	A	B	C	E	M	Taille	A	B	C
6-12	6	12	8	M4	6-12	6	12	8	M4	8	0,6	10-32	10	32	11	15	1	10-32	10	32	10
8-16	8	16	8	M4	8-16	8	16	8	M4	10	0,8	15-40	15	40	13	20	1	15-40	15	40	12
10-20	10	20	10	M5	10-20	10	20	10	M5	13	0,8	20-45	20	45	13	25	1	20-45	20	45	12
12-22	12	22	12	M6	12-22	12	22	12	M5	15	0,8	25-50	25	50	13	32	1	25-50	25	50	12
15-25	15	25	12	M6	15-25	15	25	12	M6	18	1	30-55	30	55	14	38	1,2	30-55	30	55	12
16-25	16	25	12	M6	17-28	17	28	12	M6	20	1	35-63	35	63	17	45	1,2	35-63	35	63	12
17-28	17	28	12	M6	20-32	20	32	14	M6	24	1	▲ 40-70	40	70	17	50	1,2	▲ 40-70	40	70	14
20-32	20	32	14	M6	25-40	25	40	16	M6	30	1	▲ 45-80	45	80	20	55	1,5	▲ 45-80	45	80	14
25-40	25	40	16	M8	30-45	30	45	16	M8	36	1,2	▲ 50-80	50	80	20	60	1,5	▲ 50-80	50	80	14
30-45	30	45	16	M8	35-56	35	56	16	M8	39	1,2										
35-56	35	56	16	M8	40-63	40	63	18	M10	44	1,2										
40-63	40	63	18	M10																	
50-80	50	80	18	M10																	

▲ Sur demande

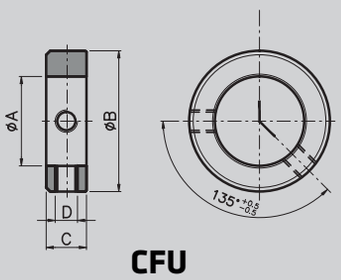

CFU

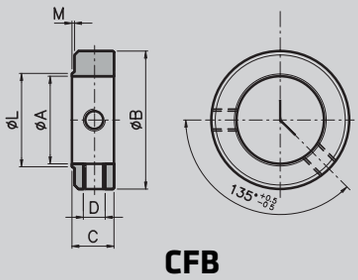

CFB

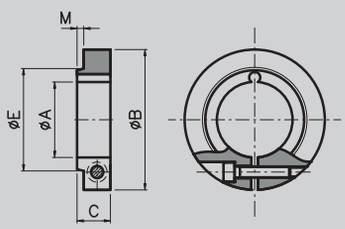

CFBR

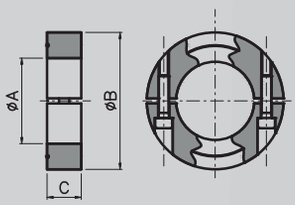

CFBR-2

ComInTec S.r.l.
Via Dell'artigiano, 9
40055 Villanova di Castenaso (BO) - Italy
Tel. +39 051 780216 – Fax +39 051 782256
info@comintec.it – **www.comintec.com**

MADE IN ITALY

kiwa certified
SISTEMA DI GESTIONE CERTIFICATO UNI EN ISO 9001:2015

12 2020

UNIONCAMERE EMILIA-ROMAGNA
ATTIVITÀ COFINANZIATA DALLE CAMERE DI COMMERCIO DELL'EMILIA ROMAGNA
RegioneEmilia-Romagna