ComInTec®
Safety in Power Transmission

STEIFE KUPPLUNG

BIS ZU 1,420 Nm DREHMOMENT UND 50 mm BOHRUNG

Ed.04/2024

- Download Katalog
- Download Montageanleitung
- Download Modelle CAD 3D und 2D

GRI

GRI - steife Kupplung: Einleitung

- Aus Stahl, vollständig bearbeitet, mit Standard Oberflächen-Phosphatierung.
- Extreme Formschlusssteifigkeit.
- Hohe Drehmomentübertragung.
- Wartungs- und Verschleißfrei.
- Kompakte Ausmaße.
- Klemmverbindung (Typ B), Fertigbohrung mit Toleranz ISO H8 und reduzierter Rauheit.

AUF ANFRAGE

- Kundenspezifische Fertigbohrung.
- Klemmverbindung mit Nut, 1-teilig (B1) und 2-teilig (C1).
- Ausführung vollständig aus Edelstahl (GRI-SS).
- Korrosionshemmende Oberflächenbehandlung bei speziellen Anforderungen.

Die steifen Kupplungen GRI sind aus Stahl nach EN ISO 683-4:2018 hergestellt. Sie sind für die Verbindung von zwei Wellen mit gleichem Durchmesser ausgelegt, erlauben dabei allerdings keinen Axialversatz.
Die Kupplung ist mit 1-schnittiger oder, auf Anfrage, mit 2-schnittiger Klemmverbindung erhältlich und besteht somit aus zwei trennbaren und gegeneinander liegenden Teilen, die einen einfachen Ein- und Ausbau ermöglichen.

BEMESSUNG

Das Nennmoment muss größer sein als das max. Drehmoment der Motorseite, wie nach allgemeiner Formel auf Seite 6.
Die angegebenen Drehmomentwerte wurden unter der Annahme eines Welle-, Kupplungs-Reibungs-Koeffizienten von 0,15 berechnet.

MONTAGE

Folgende Voraussetzungen sollten die Verbindungswellen erfüllen:

- Oberflächenbehandlung mit Ra=1,6 µm.
- Nenntoleranz h6.
- Fluchtgerechte Wellen ohne jeglichen Versatz.

Stellschrauben aus Stahl Klasse 12.9 mit Momentenschlüssel festziehen unter Berücksichtigung der im Katalog angegebenen Anzugsmomente.

ANWENDUNGSBEISPIEL

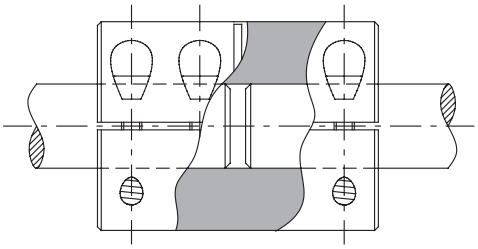

Klemmverbindung Typ B

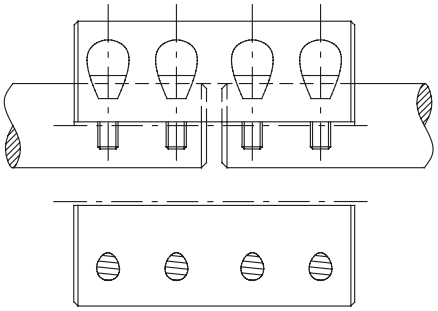

Klemmverbindung Typ C

GRI - steife Kupplung: technische Daten

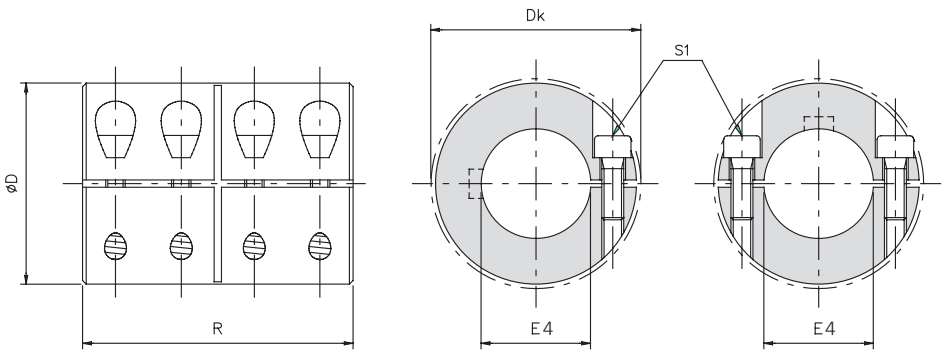

FÜR DIE TECHNISCHEN DATEN AUF DIE ZUGEHÖRIGE BROSCHÜRE BEZUG NEHMEN

BEMESSUNGEN

Größe	D	Dk	E4 H8	R
10	32	33	10	45
15	40	-	15	50
20	45	47	20	65
25	50	52	25	70
30	55	57	30	75
35	65	70	35	85
40	70	74	40	90
45	80	83	45	100
50	90	95	50	110

TECHNISCHE EIGENSCHAFTEN

Größe	max. Überlast-moment *[Nm]*		Gewicht *[Kg]*	Massenträgheitsmoment *[Kgm²]*	Max. Drehzahl *[Rpm]*	Schrauben S1		
	Klemmverbindung Typ B	Klemmverbindung Typ C				Klemmverbindung Typ B	Klemmverbindung Typ C	Anziehmoment *[Nm]*
10	65	50	0.25	0.000028	5500	n°4 x M4	n°8 x M4	5,2
15	140	125	0.42	0.000080	4200	n°4 x M5	n°8 x M5	10,5
20	250	230	0.65	0.000172	3800	n°4 x M6	n°8 x M6	17
25	295	285	0.87	0.000305	3500	n°4 x M6	n°8 x M6	17
30	350	345	1.11	0.000503	3200	n°4 x M6	n°8 x M6	17
35	800	760	1.75	0.001098	2700	n°4 x M8	n°8 x M8	43
40	880	870	2.13	0.001615	2500	n°4 x M8	n°8 x M8	43
45	990	980	2.96	0.002896	2200	n°4 x M8	n°8 x M8	43
50	1420	1360	4.31	0.005284	1900	n°4 x M10	n°8 x M10	64

BESTELL-BEISPIEL

STEIFE KUPPLUNG				
Modello	Größe	● Bohrung 1	● Bohrung 2	Festklemmen Bohrung 1 und 2
GRI	**20**	**D1=20 H8**	**D2=20 H8**	**B**

Größe
von 10 bis 50

Klemmverbindung
siehe Tabelle der Klemmverbindungen Seite 4

Modell	
GRI	steife Kupplung
GRI-SS	Modell in Edelstahlausführung

● Ausschließlich mit Fertigbohrung erhältlich (*).

ANMERKUNG

- **(*) Andere als die im Katalog angegebenen Bohrungen sind nur nach Menge erhältlich**
- **Die Auswahl und Verfügbarkeit der verschiedenen Klemmverbindungen ist auf Seite 4 und 5 beschrieben.**