EM1 - microcontact électromécanique: caractéristiques techniques

- Boîtier en aluminium moulé sous pression.
- Indice de protection IP57 DIN 40050.
- 1 contact commutateur
- Réglage exact de la position du levier.
- Température d'exercice de – 10 °C à + 85 °C
- Alimentation : 1.5A - 250 Vac; 5A - 24 Vdc; 0,2A - 250 Vdc
- Course initiale 0,7 mm, surcourse : de 4 à 8 mm suivant le réglage (possible dans une plage de 6 mm).

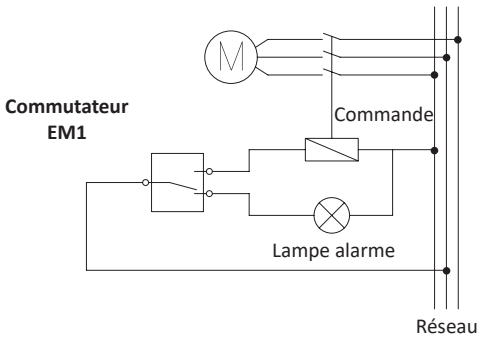

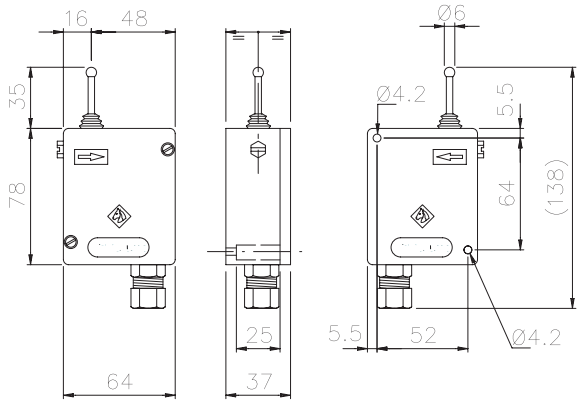

Poids : 350 g

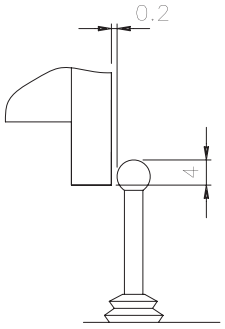

PRX - Capteur inductif de proximité : caractéristiques techniques

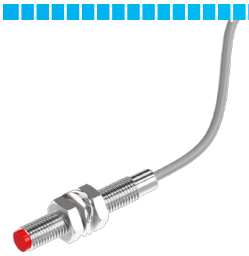

- Exécution standard : boîtier en acier inox avec indice de protection IP67 DIN 40050.
- Contact électrique : de 7 à 30 Vdc; Fréquence de réponse= 4KHz, absorption ≤ 10 mA (Max 200mA).
- Type de sortie : NPN (N.O. - N.F.). - PNP (N.O. - N.F.).
- Température d'exercice de -25°C à +70°C
- Distance de déclenchement : max. 1,5 mm.
- Longueur câble : 2 mètres (3x0,2).
- Disponible modèle ATEX (PR-EX) caractéristiques p. 56

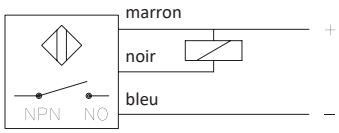

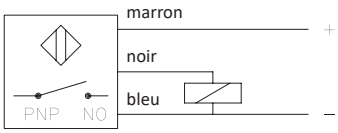

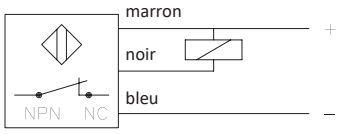

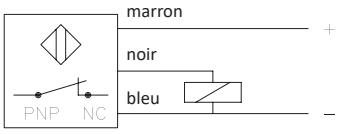

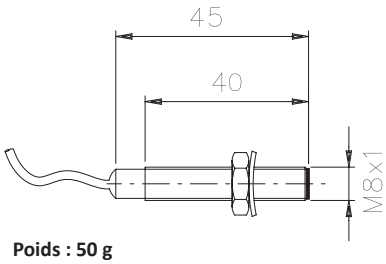

Poids : 50 g

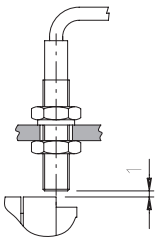

ComInTec®