ComInTec®
Safety in Power Transmission

LIMITEUR DE FORCE AXIALE

JUSQU'À 4.700 N DE FORCE ET ARBRE 20 mm

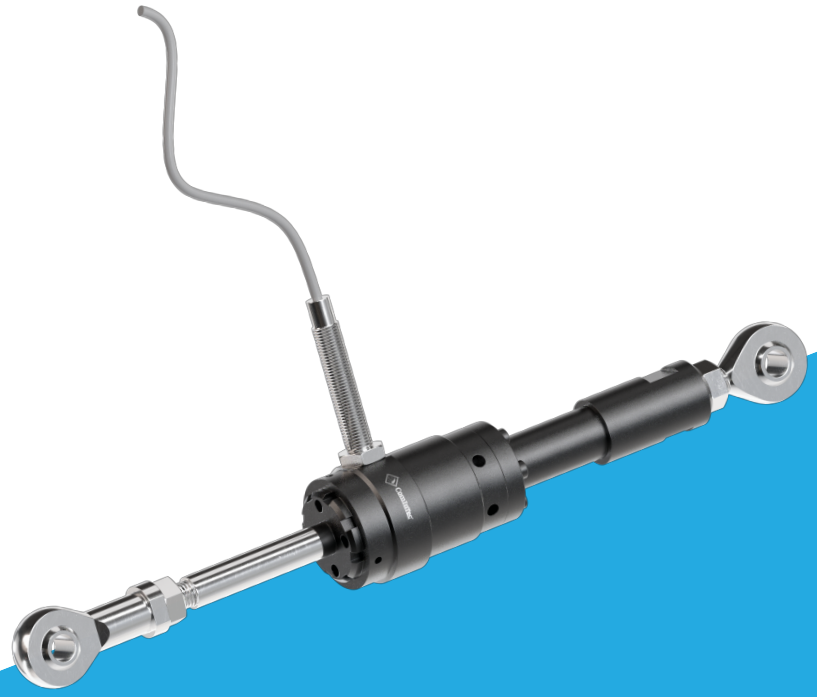

ED. 07/2021 Rev.01

- Télécharger catalogue
- Télécharger instructions de montage
- Télécharger modèles CAD 3D et 2D

DSA

DSA - Limiteur de force axiale: introduction

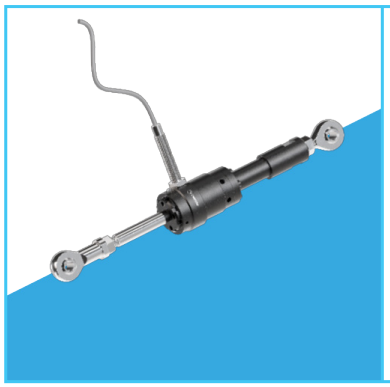

- Sans jeu axial.
- Protection en traction et en compression.
- Courses libres en traction et compression après le débrayage.
- Réembrayage automatique dans la position exacte du débrayage.
- Système de réglage de la force simple par cote « H » pour un étalonnage immédiat du dispositif.
- Réalisé en acier entièrement usiné, avec composants à haute résistance mécanique.
- Sans entretien, fiabilité et longue durée.

SUR DEMANDE

- Avec tiges de traction - compression et rotules.
- Capteur ou microcontact en position axiale ou radiale.
- Possibilité de personnalisations pour applications spécifiques.
- Possibilité de traitements superficiels anticorrosion pour exigences spécifiques.

Accouplement de sécurité avec limitation linéaire de la force. Débrayage axial en compression et en traction, une fois le point de consigne de force atteint. La poussée est réglable en intervenant sur les ressorts avec réembrayage automatique. Possibilité de relier des mouvements linéaires, y compris très distants les uns des autres.

PRINCIPALES APPLICATIONS

- Réducteurs pendulaires.
- Cames de transmission et excentriques
- Mouvements complexes pour pousseurs et guidages.
- Systèmes bielle-manivelle.

AVANTAGES ET BENEFICES

- Protéger les réducteurs pendulaires en cas de surcharges sur la transmission
- Protéger les guidages ou autres organes mobiles en cas de collisions accidentelles ou de chocs en fin de course.
- Protéger les mouvements en général en cas de blocages ou mauvais positionnements.
- Protéger le produit final des risques d'écrasement ou de déformation.

EXEMPLES D'APPLICATIONS

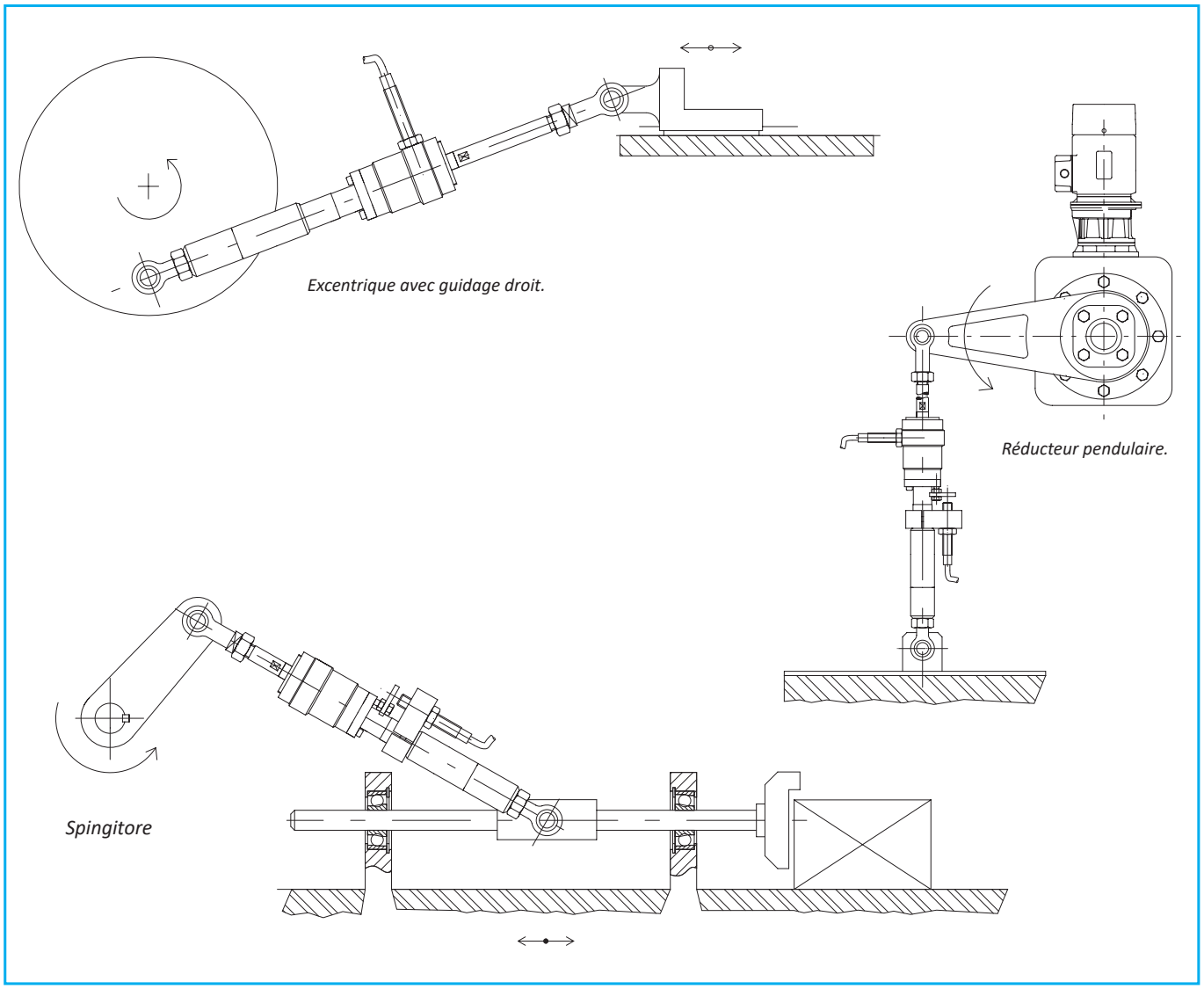

DSA - Limiteur de force axiale: caractéristiques techniques

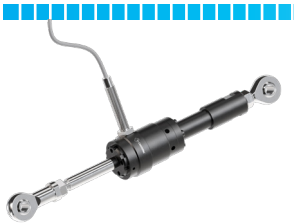

- Haute rigidité axiale.
- Dispositif compact.
- Interruption immédiate de la force en cas de surcharge.
- Réglage continu de la force de déclenchement.
- Possibilité de fin de course mécanique pour éviter la sortie de l'axe central après le débrayage.
- Plage de force : 25 - 4.700 N.

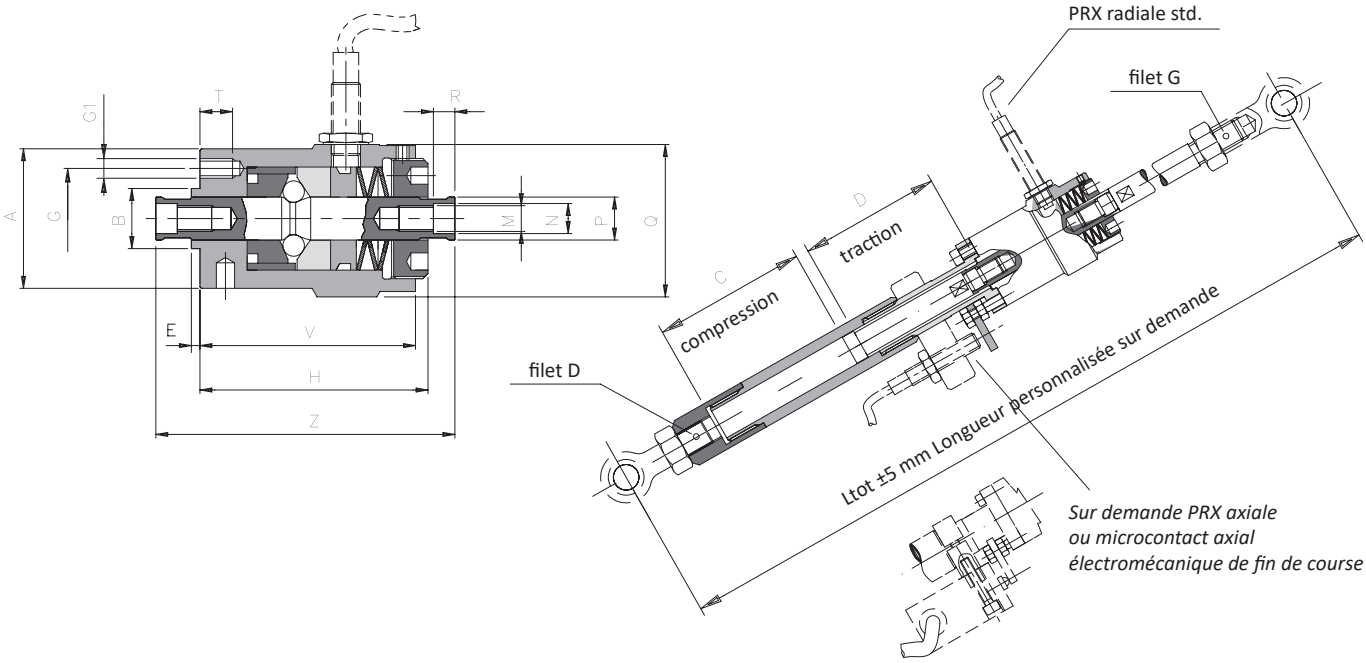

DIMENSIONS ET CARACTÉRISTIQUES TECHNIQUES

Taille	Force [N]			A	B h7	E	G	G1	M	N h7	P	Q	R	T	V	Z	Poids [kg]
	T0	T1	T2														
1	25 - 90	55 - 500	295 - 1300	30,5	14	2	22	6xM3	M6x0,75	7	10	36,5	5	7	50	66	0,3
2	-	320 - 1050	880 - 2850	38	18	2	28	6xM5	M10x0,75	11	14	42	9	10	61	85	0,5
3	-	530 - 2430	970 - 4700	50	25	3	37	6xM6	M12x1	13	20	56	10	11	78	105	1,1

PRX - Capteur inductif de proximité : caractéristiques techniques

- Exécution standard : boîtier en acier inox avec indice de protection IP67 DIN 40050.
- Contact électrique : de 7 à 30 Vdc; Fréquence de réponse= 4KHz, absorption ≤ 10 mA (Max 200mA).
- Température d'exercice de -25°C à +70°C
- Type de sortie : NPN (N.O. - N.F.). - PNP (N.O. - N.F.).
- Distance de déclenchement : max. 1,5 mm.
- Longueur câble : 2 mètres (3x0,2).

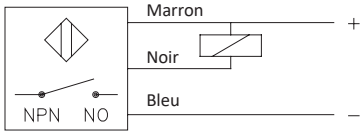

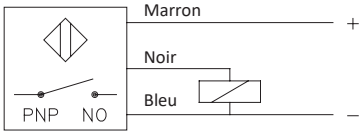

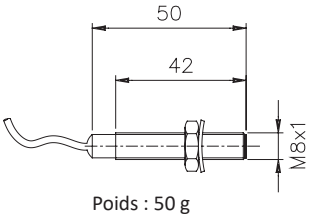

Poids : 50 g

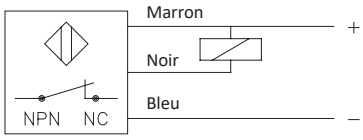

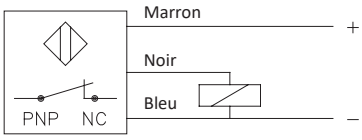

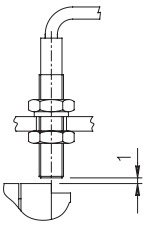

ComInTec®

DSA - Limiteur de force axiale: approfondissement

EXEMPLE DE COMMANDE CORPS SEULEMENT

LIMITEUR DE FORCE		
Taille	Mod.	Force / Ressorts
1	**DSA**	**T0**

+

CAPTEUR
Description
PRX M8 NPN NO

Taille
da 1 a 3

Ressorts
T0
T1
T2

EXEMPLE DE COMMANDE GROUPE COMPLET

LIMITEUR DE FORCE					
Taille	Mod.	Force / Ressorts	Course Compresseur / Course traction	Entraxe Ltot	Rotules
1	**DSA**	**T0**	**50 mm / 50 mm**	**302 mm**	**M8**

+

CAPTEUR / MICROCON.
Description
PRX M8 NPN NO

Taille
da 1 a 3

Ressorts
T0
T1
T2

ComInTec®