ComInTec®
Safety in Power Transmission

ACCIONAMIENTOS NEUMÁTICOS

HASTA 30.000 Nm DE PAR Y 120 mm DE DIÁMETRO INTERNO

ED. 07/2021 Rev.01

- Descargar catálogo
- Descargar instrucciones de montaje

AP

AP - accionamientos neumáticos: introducción

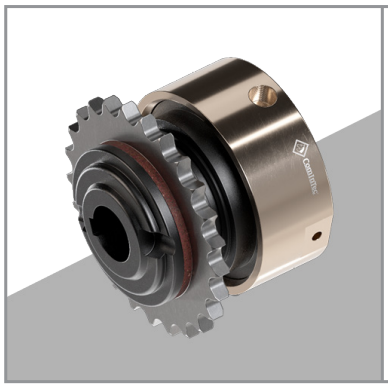

- Regulación fácil y precisa del par.
- Función de acoplamiento y desactivación de la transmisión y de limitador de par (acoplamientos de seguridad).
- Fiabilidad y repetibilidad a lo largo del tiempo del par de ajuste.
- Variación del par con la máquina en movimiento mediante la regulación de la presión.
- Rotación libre tras la desactivación con separación perfecta de las piezas.
- Bajo par residual con grupo no accionado.
- Modelos disponibles exclusivamente con orificio acabado.

BAJO PEDIDO

- Con órgano de transmisión mecanizado y montado (corona, polea, engranaje...).
- Posibilidad de suministro con varios tipos de acoplamientos rígidos y flexibles para transmisiones con ejes coaxiales.
- Posibilidad de conexión con orificio acabado y ensamblador o mediante otros sistemas de bloqueo.
- Disponibilidad en versión anticorrosión con tratamientos superficiales específicos.

Accionamiento de embrague o de rodillos con regulación del par incluso durante el funcionamiento. Posibilidad de desvincular la parte conducida de la parte motriz a través de un mando neumático o un impulso eléctrico. Bajo par residual tras la desactivación. Ajuste regulable modificando la presión (neumática) del aire.

PRINCIPALES APLICACIONES

- Máquinas con ciclos de par variable o con varias líneas de producto.
- Bancos de prueba.
- Enrolladores y desenrolladores de bobinas
- Sistemas de corte según formato.

VENTAJAS Y BENEFICIOS

- Accionar/desactivar líneas diferentes de transmisión del producto.
- Mantener tensado el hilo/film de una bobina.
- Regular pares distintos de trabajo en función del cambio de formato.
- Proteger el motor-reductor contra todo tipo de sobrecargas.

	DSR/F/AP: acoplamiento - desactivación completa de la transmisión también por largos periodos.	de 7 a 30.000 Nm 120 mm de diámetro interno máx.	Pag. 63
	DSR/F/AP + GEC: conexión coaxial compacta para un mantenimiento fácil, sin tener que quitar el acoplamiento.	de 7 a 30.000 Nm 180 mm de diámetro interno máx.	Pag. 64
	DSF/TF/AP: transmisión del movimiento por rozamiento con función de tensor.	de 3 a 875 Nm 65 mm de diámetro interno máx.	Pag. 65
	DSF/TF/AP/TAC: conexión de ejes coaxiales, simple y económica.	de 3 a 875 Nm 80 mm de diámetro interno máx.	Pag. 66

EJEMPLOS DE MONTAJE

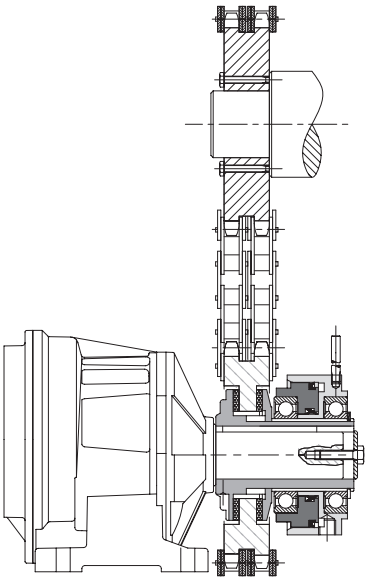

*Modelo **DSF/TF/AP** con corona para transmisiones con ejes paralelos.*

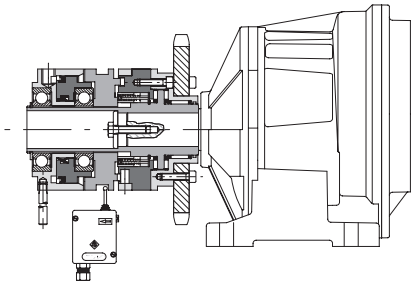

*Modelo **DSR/F/AP** con corona para transmisiones con ejes paralelos.*

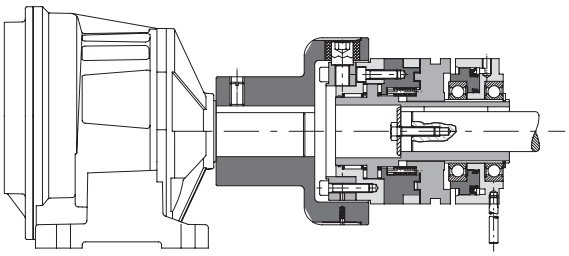

*Modelo **DSR/F/AP** con acoplamiento flexible compacto **GEC** par transmisiones con ejes coaxiales.*

NOTAS

- Evitar bloquear rígidamente el perno antirrotación del grupo cilindro, ya que esto podría provocar desequilibrios durante la rotación.
- El accionamiento de estos dispositivos debe realizarse a baja velocidad o con la máquina parada.

DSR/F/AP - accionamiento neumático de rodillos en fase: datos técnicos

- Transmisión del movimiento mediante rodillos con reaccionamiento en fase a 360° (bajo pedido equidistante, 36°, 45°...).).
- Rotación libre durante largos periodos de tiempo en caso de sobrecarga.
- Adecuado para altas velocidades de rotación.
- Sin mantenimiento para garantizar una elevada fiabilidad a lo largo del tiempo.
- Preparado para combinar un microinterruptor o un Proximity para detener el motor.
- Rango de par. 5 - 30000 Nm; orificio máximo ø 120 mm.

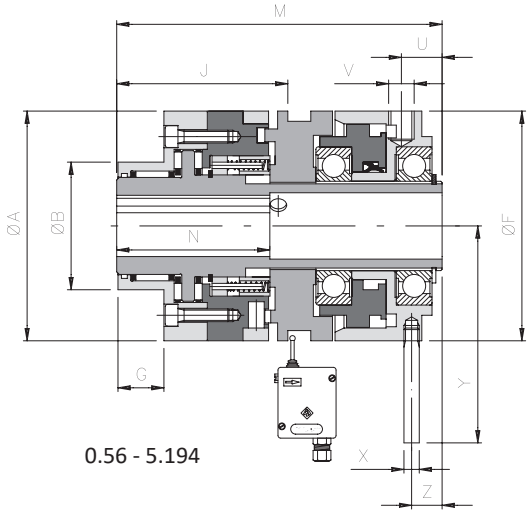

0.56 - 5.194

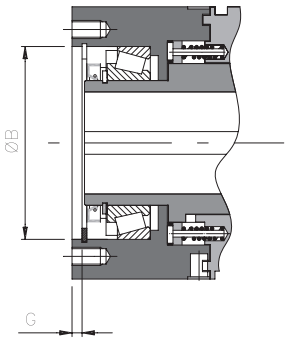

6.240 - 7.280

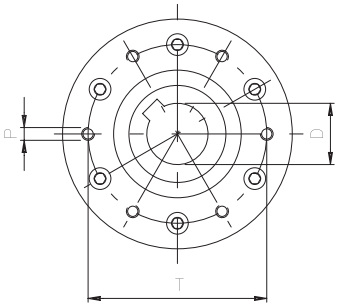

DIMENSIONES

	Tamaño	A	Brida estándar				D H7		F	J	M	N	U	V	Z	X	Y	Inercia *[kgm²]*		Velocidad max *[Rpm]*	Peso *[Kg]*
			B h7	G	P	T	min	max										Lado brida	Lado cilindro		
	0.56	56	38	10	M5	48	10	18*	56	56	97	45	11,5	1/8”	7,5	6	63	0,000152	0,000301	11000	1,5
	1.90	90	50	18	M5	70	13	25	90	67,5	127,5	60	15	1/4”	11	6	80	0,001791	0,002622	7000	5
	2.110	110	60	20	M6	89	18	38	110	85	147,5	70	17,5	1/4”	13,5	8	105	0,005122	0,006831	5000	9
	3.130	130	80	19	M8	105	23	45	130	90,5	160	100	18,5	1/4”	14,5	8	115	0,010921	0,014132	4300	13,3
	4.160	160	100	22	M10	125	31	55	160	109	191,5	115	25	1/4”	17	10	146	0,030883	0,030793	3600	19
	5.194	194	120	26	M12	155	39	65	215	125	201,5	145	30	1/4”	22	12	184	0,059572	0,093061	3200	35,8
▲	**6.240 CB**	240			M16	200	51	90	290		306,5									1600	
▲	**6.240 CA**	240			M16	200	51	90	290		356,5										
▲	**7.280 CB**	280			M20	230	51	120	345		320									1500	
▲	**7.280 CA**	280			M20	230	51	120	345		375										

CARACTERÍSTICAS TÉCNICAS

	Tamaño	Par *[Nm]*	Pares transmisibles *[Nm]* en relación con la presión *[bar]*							
			1	**2**	**3**	**4**	**5**	**6**	**10**	**15**
	0.56	7 - 70	7	11	16	20	24	29	45	70
	1.90	15 - 280	15	35	55	75	95	115	185	280
	2.110	20 - 480	20	50	85	125	160	195	330	480
	3.130	25 - 780	25	80	135	195	250	310	520	780
	4.160	55 - 1335	55	150	245	340	435	530	900	1335
	5.194	330 - 3970	330	550	830	1085	1340	1600	2600	3970
▲	**6.240 CB**	1100 - 5800	1100	2000	3000	3900	4800	5800	-	-
▲	**6.240 CA**	3400 - 15000	3400	6200	9040	11760	15000	-	-	-
▲	**7.280 CB**	1500 - 7500	1500	2500	3700	5000	6200	7500	-	-
▲	**7.280 CA**	5000 - 30000	5000	10000	15000	20000	25000	30000	-	-

NOTAS

▲ Bajo pedido

- Los pesos se refieren al accionamiento (DSR/F/AP) con orificio bruto y las inercias, al accionamiento (GAS/F/AP) con orificio máx.
- Para microinterruptor EM1 y sensor inductivo PRX, véase pág. 69
- **DH7*:** Orificio acabado con diámetro máximo con hueco rebajado UNI7510

ComInTec®

... + GEC - modelo con acoplamiento flexible compacto: datos técnicos

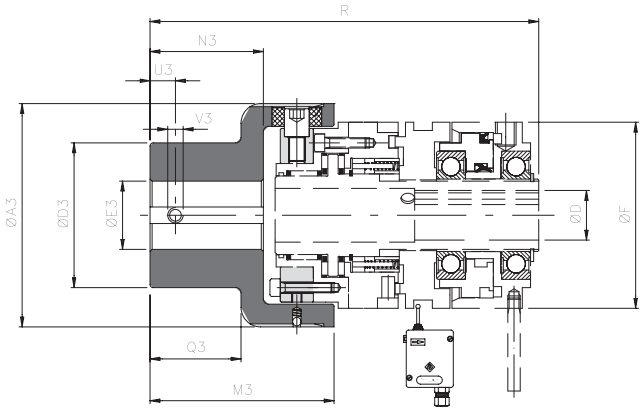

DIMENSIONES

Tamaño		Par *[Nm]*		A3	D3	E3 H7		M3	N3	U3	V3	Q3	D H7		F	R	U3	V3
DSR/F/AP	GEC	Nom	Max			bruto	max						min	max				
0.56	0	70	110	78	50	10	35	63,5	32	10	M5	28	10	18*	56	142	10	M5
1.90	1	280	420	108	70	12	48	89	49	12	M6	44	13	25	90	188	12	M6
2.110	2	570	860	130	80	15	55	111	65	15	M8	59	18	38	110	228	15	M8
3.130	3	980	1500	161	100	15	68	140	85	15	M8	77	23	45	130	268	15	M8
4.160	4	2340	3600	206	120	20	80	168	105	20	M10	97	31	55	160	323	20	M10
5.194	5	3880	5800	239	135	30	90	201	130	20	M10	120	39	65	215	360	20	M10
▲ **6.240 CB**	6	15000	20000	315	215	40	150						51	90				
▲ **6.240 CA**													51					
▲ **7.280 CB**	7	30000	35000	364	240	40	180						51	120				
▲ **7.280 CA**													51					

CARACTERÍSTICAS TÉCNICAS

Tamaño		Desalineaciones						Velocidad máx. *[rpm]*	Peso *[Kg]*
DSR/F/AP	GEC	Angular α *[°]*		Axial X *[mm]*		Radial K *[mm]*			
		continuo	intermitente	continuo	intermitente	continuo	intermitente		
0.56	0	1°	1° 30'	± 0,7	± 1,5	0,5	0,7	5500	1,1
1.90	1	0° 48'	1°	± 0,7	± 1,5	0,5	0,7	5000	3,3
2.110	2	0° 36'	0° 48'	± 0,7	± 1,5	0,6	0,7	4500	5,9
3.130	3	0° 30'	0° 42'	± 0,8	± 1,6	0,6	0,8	4000	10,9
4.160	4	0° 24'	0° 30'	± 0,8	± 1,6	0,6	0,8	3100	19,8
5.194	5	0° 24'	0° 30'	± 0,8	± 1,6	0,6	0,8	2800	30,5
▲ **6.240**	6	0° 24'	0° 30'	± 0,8	± 1,6	0,6	0,8	1600	-
▲ **7.280**	7	0° 24'	0° 30'	± 0,8	± 1,6	0,6	0,8	1500	-

OTROS TIPOS DE ACOPLAMIENTO BAJO PEDIDO

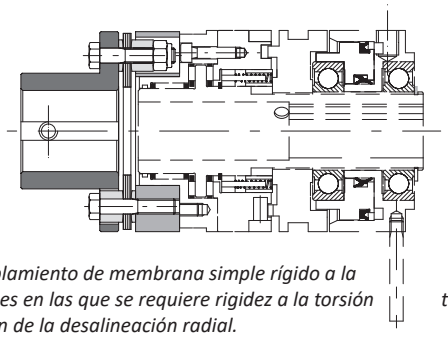

*Modelo **DSR/F/AP** con acoplamiento de membrana simple rígido a la torsión **GTR-S** para aplicaciones en las que se requiere rigidez a la torsión y recuperación de la desalineación radial.*

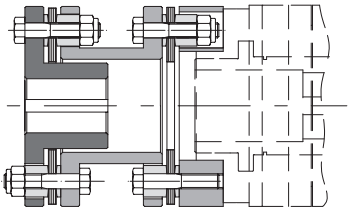

*Modelo **DSR/F/AP** con acoplamiento de membrana doble rígido a la torsión **GTR-D** para aplicaciones en las que se requiere rigidez a la torsión y recuperación de la desalineación radial.*

NOTAS

▲ Bajo pedido

- Los datos indicados se refieren solo a la aplicación (GEC); para los datos del accionamiento, véase pág. 63.
- Los pesos se refieren solo a la aplicación (GEC) con orificio bruto.
- Para microinterruptor EM1 y sensor inductivo PRX, véase pág. 69

ComInTec®

DSF/TF/AP - accionamiento neumático con embrague: datos técnicos

- Transmisión del movimiento por rozamiento.
- Función de tensado, freno y limitador de par (acoplamiento de seguridad).
- Mantenimiento constante del par de ajuste.
- Disponible con anillos de rozamiento especiales para exigencias específicas de aplicación.
- Protección en ambos sentidos de rotación.
- Rango de par: 3 - 875 Nm; orificio máximo ø 65 mm.

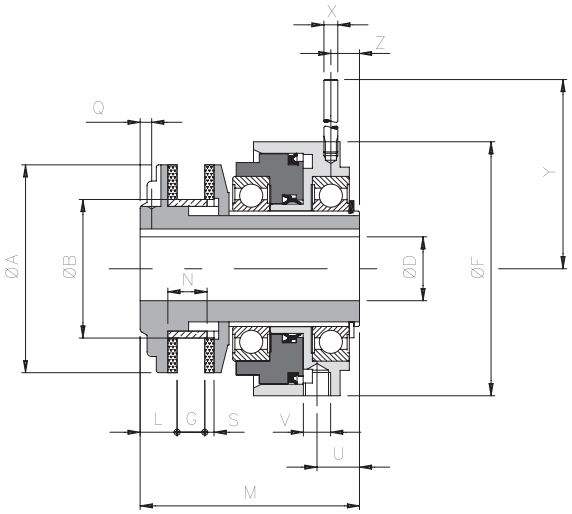

DIMENSIONES Y CARACTERÍSTICAS TÉCNICAS

Tamaño	A	B h7	D H7		F	G		L	M	N	Bajo pedido	S	U	V	Z	X	Y	Inercia *[kgm²]*	Velocidad máx. *[rpm]*	Peso *[Kg]*
			min	max		min	max				Q									
0.50	50	36	8	19*	56	3,5	6	11	62	10	3,5 - M4	3	11	1/8”	7	6	58	0,000065	7600	0,7
1.70	70	45	10	25*	90	5	10	15	85	15	4,5 - M4	4	14,5	1/4”	10,5	6	80	0,000332	5450	2,4
2.90	90	60	15	38	110	6,5	12	16	95	17	5 - M6	4	17,5	1/4”	13,5	8	105	0,001024	4250	4,3
3.115	115	72	19	45	130	9	16	18	113	21	5 - M6	4	18,5	1/4”	14,5	8	115	0,004192	3350	7,0
4.140	140	85	25	55	160	13	19	20	128	25	6 - M6	5	24,5	1/4”	17	10	146	0,008521	2750	11,9
▲ **5.170**	170	98	29	65*	215	15	22	22,5	139,5	28	6,5 - M8	5	26,5	1/4”	18	12	184	0,019153	2250	19,8

PARES TRANSMISIBLES

Tamaño	Par *[Nm]*	Pares transmisibles *[Nm]* en relación con la presión *[bar]*						
		1	**2**	**3**	**4**	**5**	**6**	**10**
0.50	3 - 20	3	5	7	9	11	13	20
1.70	6 - 70	6	10	19	28	36	43	70
2.90	15 - 135	15	27	42	57	73	88	135
3.115	25 - 220	25	52	79	105	130	153	220
4.140	70 - 330	70	115	145	175	205	230	330
▲ **5.170**	170 - 875	170	280	390	500	600	700	875

NOTAS

▲ Bajo pedido

- **D H7*:** orificio acabado con diámetro máximo con hueco rebajado según la norma UNI7510.
- Los pesos se refieren al accionamiento (DSF/TF/AP) con orificio bruto y las inercias, al accionamiento (GAS/F/AP) con orificio máx.

ComInTec®

.../TAC - versión con acoplamiento de cadena: datos técnicos

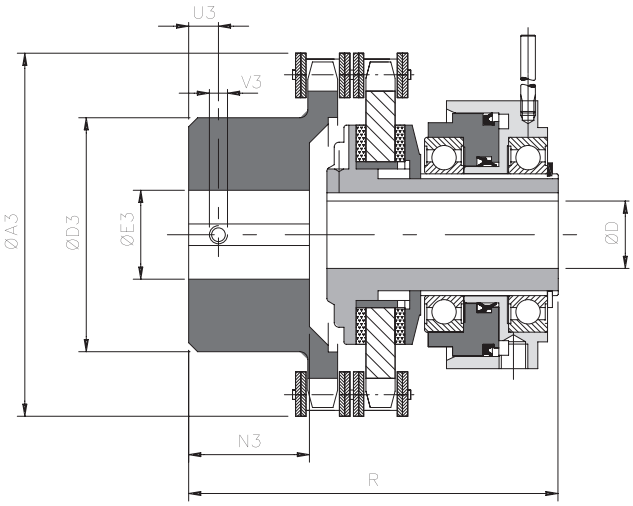

DIMENSIONES

Tamaño	Par *[Nm]*	A3	D3	E3 H7		N3	D H7		F	R	U3	V3	Velocidad máx. *[rpm]*	Peso *[Kg]*
				bruto	max		min	max						
0.50	3 - 20	75	50	12	28	19	8	19*	56	84	8	M4	7600	0,6
1.70	6 - 70	101	70	16	38	29	10	25*	90	117	8	M6	5450	1,7
2.90	15 - 135	126	89	20	55	38	15	38	110	138	12	M6	4250	4,1
3.115	25 - 220	159	112	20	70	56,5	19	45	130	174	12	M6	3350	7,1
4.140	70 - 330	184	130	28	80	59	25	55	160	193,5	15	M8	2750	14,1
▲ **5.170**	170 - 875	216	130	30	80	88	29	65*	215	233	15	M8	2250	19,2

▲ Bajo pedido

OTROS TIPOS DE ACOPLAMIENTO BAJO PEDIDO

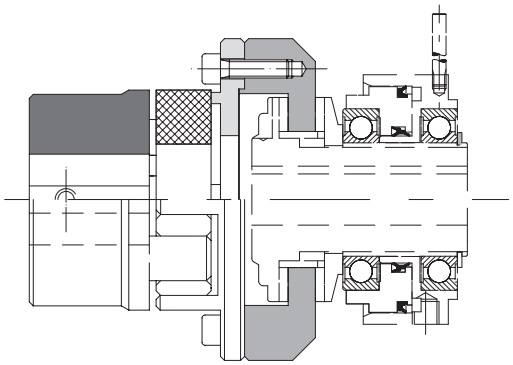

*Modelo **DSF/TF/AP** con acoplamiento flexible de estrella **GAS** en caso de que sea necesario recuperar desalineaciones elevadas.*

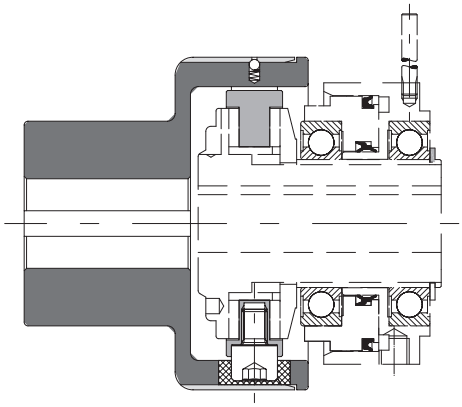

*Modelo **DSF/TF/AP** con acoplamiento flexible compacto **GEC** para un mantenimiento fácil, sin tener que quitar el acoplamiento.*

NOTAS

- Los datos indicados se refieren al grupo completo (DSF/TF/AP/TAC).
- Los pesos se refieren al grupo completo (DSF/TF/AP/TAC) con orificio bruto.
- D H7 orificio acabado con diámetro máximo con hueco rebajado según la norma UNI 7510

VERSIÓN BAJO PEDIDO

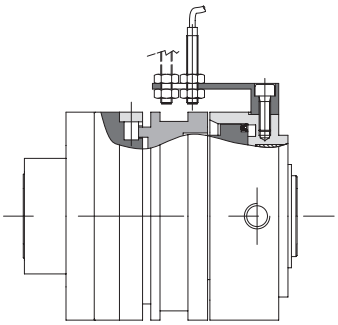

.../PRX

Versión con sensor inductivo de proximidad PRX M8x1 integrado en el grupo DSR/F/AP. Solución compacta y versátil, que no requiere el añadido de accesorios y/o componentes externos.

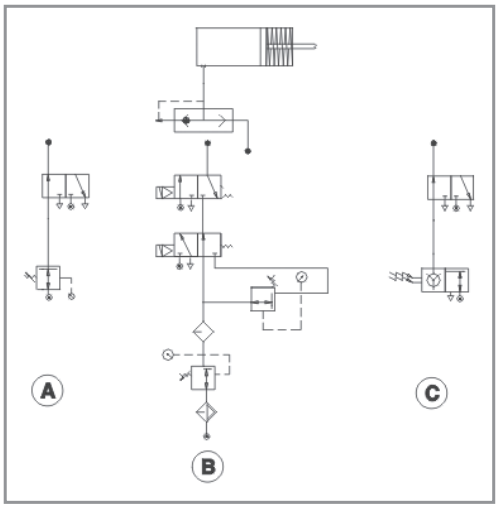

EJEMPLO DE CONEXIÓN DEL CIRCUITO NEUMÁTICO

Los accionamientos neumáticos están preparados para conectar un circuito neumático con conexión tipo *"GAS"*.
A continuación se ilustran algunos ejemplos para el control de la presión:

A) Presión regulable con regulador de presión.

B) Control de dos presiones mediante electroválvulas.

C) Control de presión variable mediante PLC.

EJEMPLO DE PEDIDO

LIMITADOR DE PAR

Tamaño	Modelo	.../Versión	● Orificio acabado	Par
0,56	**DSR/F/AP**	**-**	**d=15 H7**	**20 Nm**

+

ÓRGANO

Descripción
Corona 1/2" Z16

ACOPLAMIENTO

Modelo	Orificio acabado	Bloqueo
GEC	**d=38 H7**	**A1**

Tamaño

de 0,56 a 7.280
de 0,50 a 5.170

.../Versión

-	versión básica
.../TAC	con acoplamiento de cadena (solo para DSF/TF/AP)
.../CS	con cojinete de bolas (solo para DSR/F/AP)
.../PRX	con sensor inductivo de proximidad (solo para DSR/F/AP)
.../SI	con anillo de aviso de intervención (solo para DSF/TF/AP)

Modelo

GEC	Acoplamiento flexible compacto

Modelo

DSR/F/AP	Accionamiento neumático de rodillos en fase
DSF/TF/AP	Accionamiento neumático con embrague

Bloqueo

Véase tabla de bloqueos de página 4

● Modelo disponible exclusivamente con orificio acabado